第９回平川地区交流大会

	2/24(日)		3/9(土)		3/10(日)（予備日）	
	会　場	担当チーム	会　場	担当チーム	会　場	担当チーム
A	百目木公園A	野里ワイズウルフ	百目木公園A	野里ワイズウルフ	平岡小学校	野里ワイズウルフ
B	百目木公園B	根形スターズ	百目木公園B	根形スターズ	根形公民館	根形スターズ
C	中川小学校	袖ケ浦ミラクル				
D						
E						
F						

≪開会式≫
百目木公園Ａ（野球場）
2/24（日）集　合　9：00～
開会式　9：30～
選手宣誓　根形スターズ
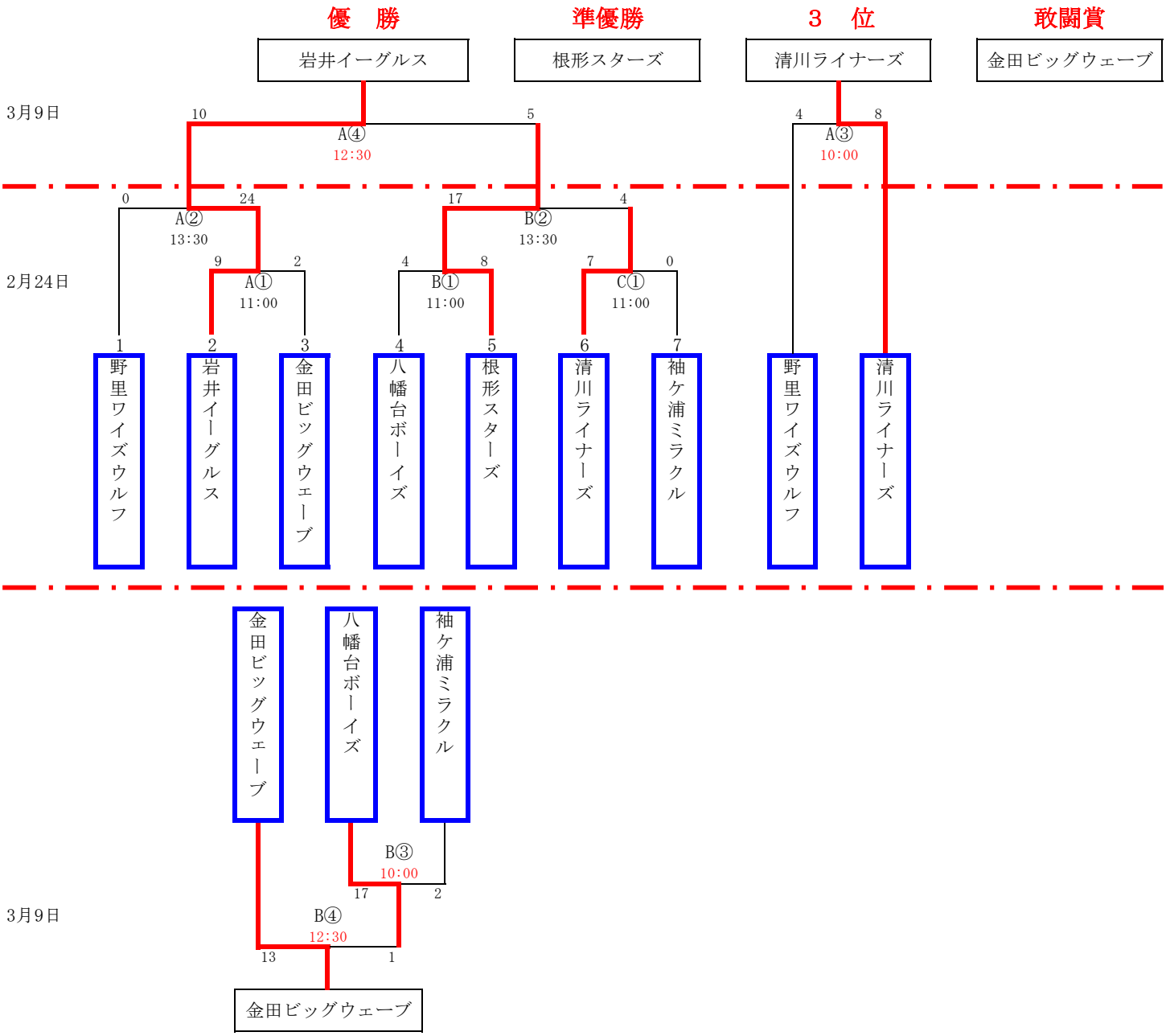
≪閉会式≫
百目木公園Ａ（野球場）
3/9（土）　14：00～（予定）
※ 全試合終了後