第１０回 平川地区交流大会

	2/23(日)		2/24(月)（初日予備日）		11/15(日)	
	会　場	担当チーム	会　場	担当チーム	会　場	担当チーム
A	平岡公民館	野里ワイズウルフ	百目木公園Ｂ	野里ワイズウルフ	百目木公園A	根形スターズ
B	中川小学校	袖ケ浦ミラクル	根形公民館	根形スターズ	百目木公園B	袖ケ浦ミラクル
C			中川小学校	袖ケ浦ミラクル		
D						
E						
F						

≪開会式≫
平岡公民館
2/23（日）　集　合　9：00～
　　開会式　9：30～
※　初日が予備日になった場合は
　　開会式を百目木公園Bで行います
選手宣誓　：袖ケ浦ミラクル
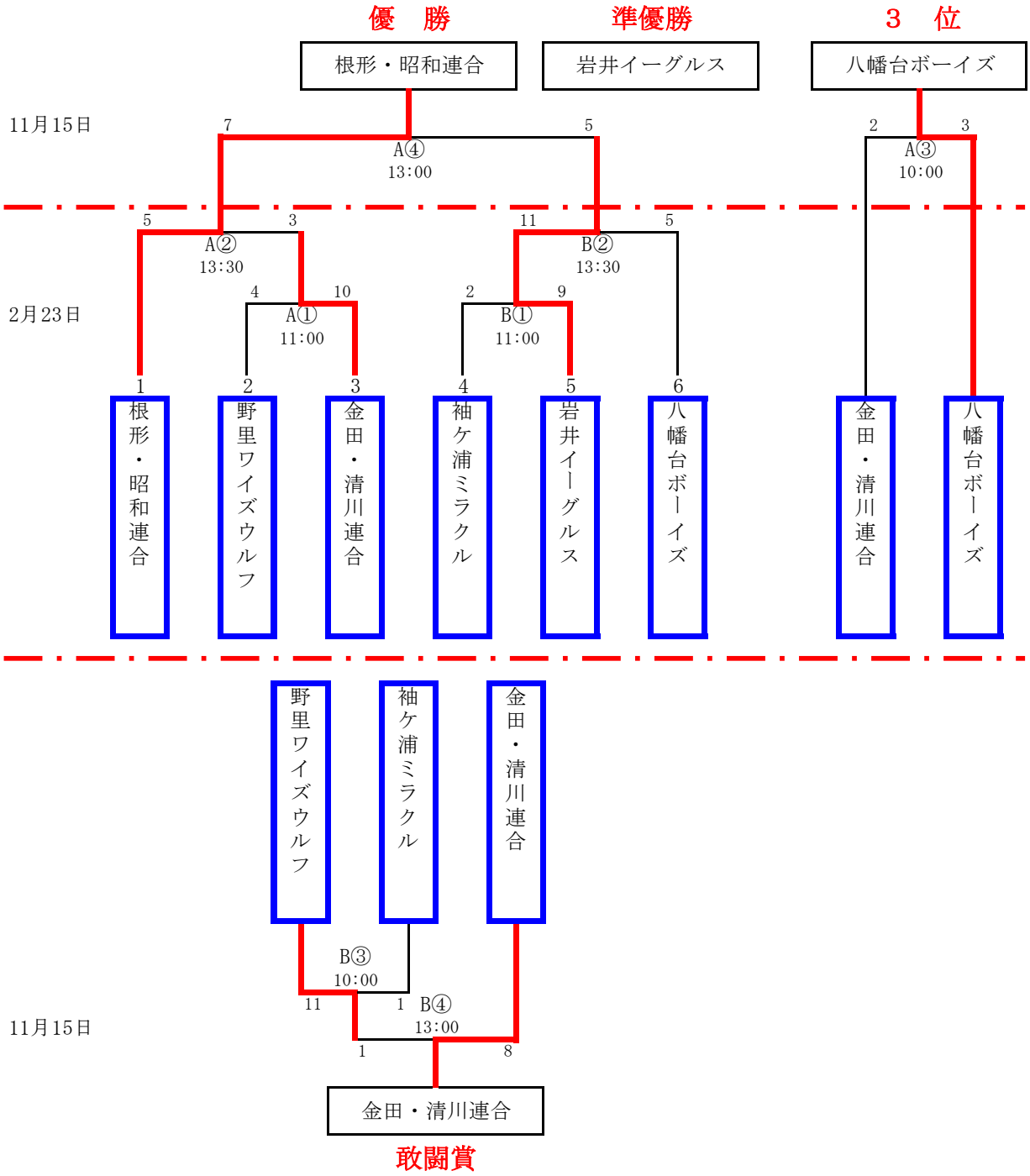
≪閉会式≫
百目木公園A
11/15（日）　14：30～（予定）
※ 全試合終了後